| Nº | DESCRIÇÃO | DATA: | AUTOR: | APROVAÇÃO |
|---|---|---|---|---|
| | | | | |

REVISÕES

| SIMBOLOGIA DE RUGOSIDADE | | | | | | | | | |
|---|---|---|---|---|---|---|---|---|---|
| Rugosidade | ▽ | | | ▽▽ | | | ▽▽▽ | | |
| Grade | N12 | N11 | N10 | N9 | N8 | N7 | N6 | N5 | N4 |
| Ra (mm) | 50 | 25 | 12,5 | 6,3 | 3,2 | 1,6 | 0,8 | 0,4 | 0,2 |

| TOLERÂNCIA PARA FUROS COM BROCA | | | | |
|---|---|---|---|---|
| MAIS DE<br>ATE | 3<br>10 | 10<br>20 | 20<br>30 | 30<br>40 |
| TOLER. | +0,4 / -0,2 | +0,6 / -0,3 | +0,8 / -0,4 | +1 / -0,5 |

| TOLERÂNCIAS NÃO ESPECIFICADAS | | | | | | | | |
|---|---|---|---|---|---|---|---|---|
| MAIS DE<br>ATE | 0,5<br>3 | 3<br>6 | 6<br>30 | 30<br>120 | 120<br>400 | 400<br>1000 | 1000<br>2000 | 2000<br>4000 |
| Médio | ± 0,1 | ± 0,1 | ±0,2 | ± 0,3 | ±0,5 | ±0,8 | ±1,2 | - |
| Muito grosso | - | ± 0,5 | ± 0,8 | ± 1 | ± 2 | ± 4 | ± 6 | ± 8 |

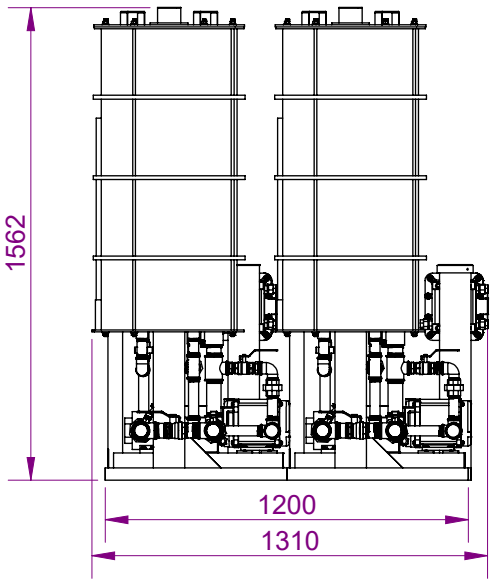


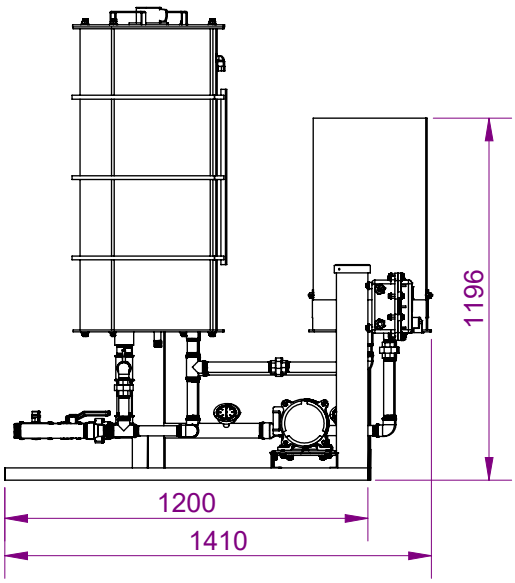


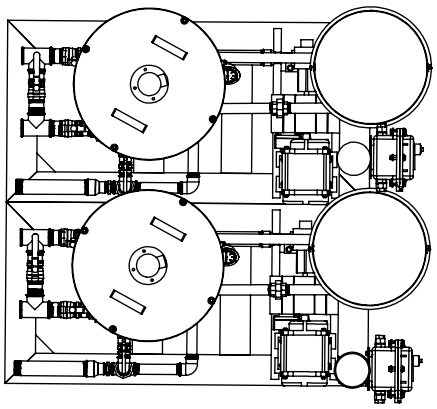

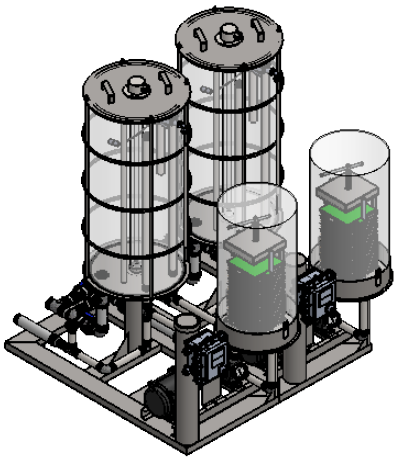

SUL FILTROS

*Este desenho é de propriedade da SULFILTROS Equipamentos Industriais e Ambientais LTDA., e não poderá "sem nossa autorização" ser alterado, copiado, usado para fabricação ou comunicado a qualquer outra pessoa e/ou empresa.*

A4
210x297

**Substitui Código:**

**Unidades**: mm

**Produto:** Filtro Prensa Transparente SF9000 D UV

**Descrição Complementar:** Vistas e medidas padrões

**Escala: S/E**

**Projetado:** MATEUS S.

**Massa (Kg):** 350

**Trat. Térmico:**

**Desenhado:** GUILHERME Z.

**Código:** 1090

**Aprovado:** EDMUNDO C.

**Revisão:**

**Obs :** Fabricação interna

**Item/Desenho:**

**Data:** 21/05/2025