SIMBOLOGIA DE RUGOSIDADE									
Rugosidade	▽			▽▽			▽▽▽		
Grade	N12	N11	N10	N9	N8	N7	N6	N5	N4
Ra (mm)	50	25	12,5	6,3	3,2	1,6	0,8	0,4	0,2

TOLERÂNCIA PARA FUROS COM BROCA				
MAIS DE ATE	3 10	10 20	20 30	30 40
TOLER.	+0,4 / -0,2	+0,6 / -0,3	+0,8 / -0,4	+1 / -0,5

TOLERÂNCIAS NÃO ESPECIFICADAS								
MAIS DE ATE	0,5 3	3 6	6 30	30 120	120 400	400 1000	1000 2000	2000 4000
Médio	± 0,1	± 0,1	±0,2	± 0,3	±0,5	±0,8	±1,2	-
Muito grosso	-	± 0,5	± 0,8	± 1	± 2	± 4	± 6	± 8

Nº	DESCRIÇÃO	DATA:	AUTOR:	APROVAÇÃO

REVISÕES

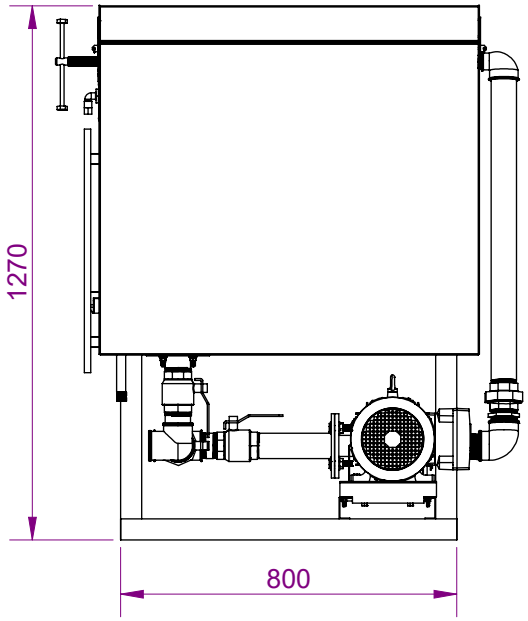

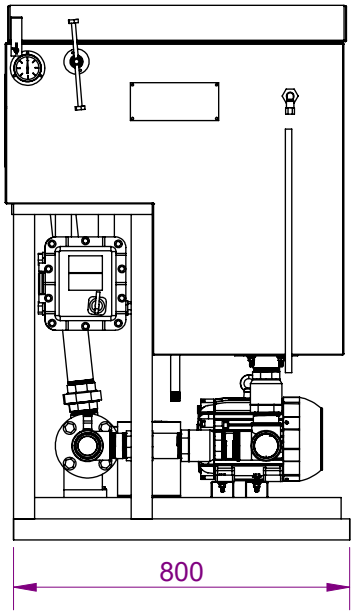

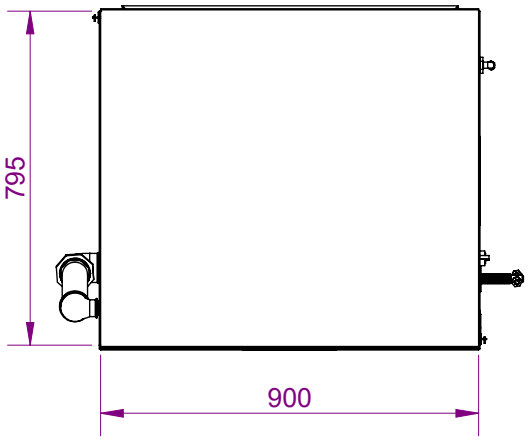

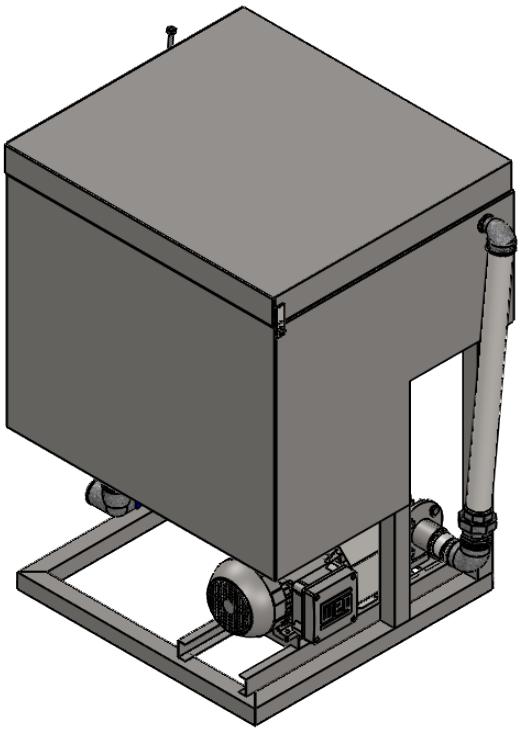

SUL FILTROS

Este desenho é de propriedade da SULFILTROS Equipamentos Industriais e Ambientais LTDA., e não poderá "sem nossa autorização" ser alterado, copiado, usado para fabricação ou comunicado a qualquer outra pessoa e/ou empresa.

A4
210x297

Substitui Código:

Unidades: mm

Produto: FILTRO PRENSA FLASH V - 14000 L/H

Descrição Complementar: VISTAS E MEDIDAS PADRÕES

Escala: 1:18

Desenhado: JULIA Z.

Material: AÇO CARBONO 1020

Trat. Térmico: N/A

Verificado: MATEUS S.

Código: 84

Aprovado: EDMUNDO C.

Revisão:

Obs : Fabricação interna

Item/Desenho: FILTRO PRENSA FLASH SIMPLES

Data: 21/05/2025